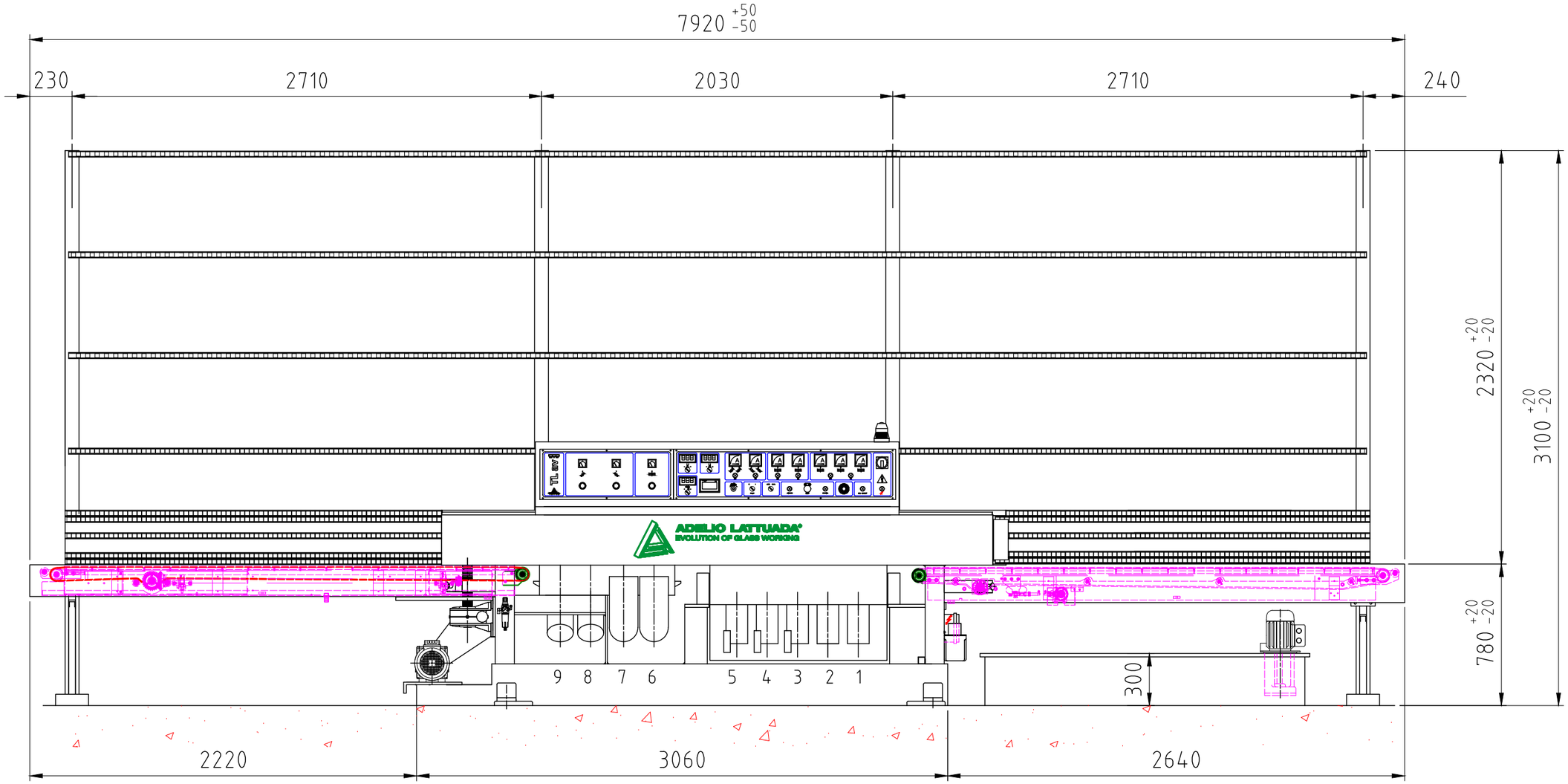

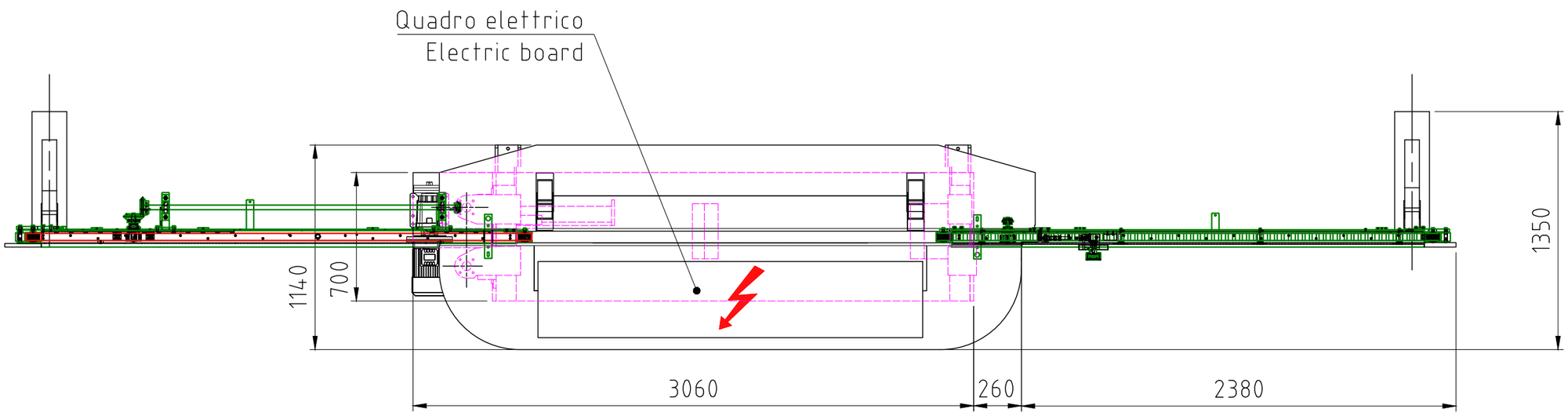

cliente:

data:

TL9AV

ADELIO LATTUADA®
EVOLUTION OF GLASS WORKING
Since 1970

cod.dis.86061013A-G4 TL